tenditalia
tende da sole

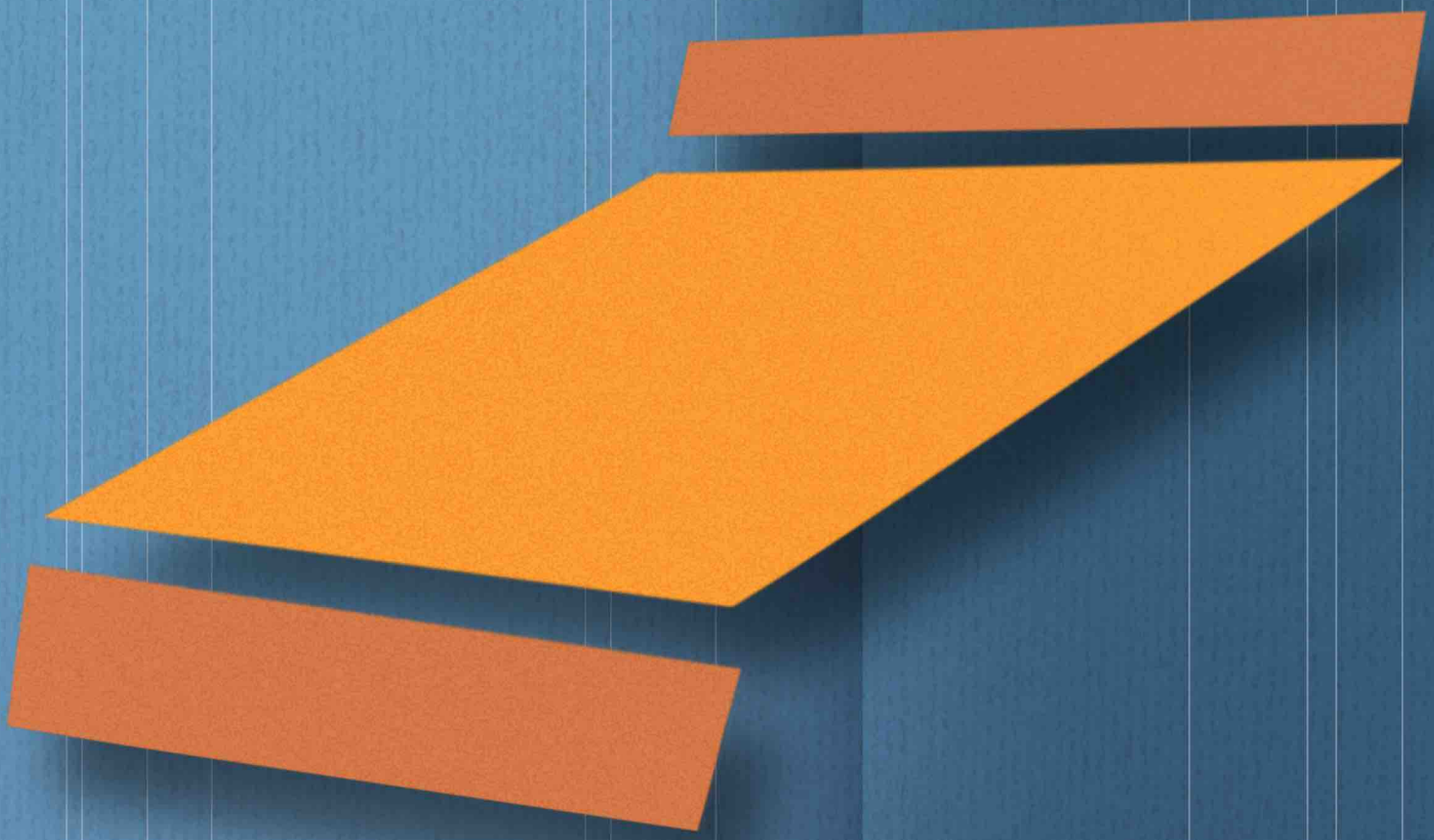

Scheda Tecnica Modello:
CELTICA

CELTICA

TENDA A BRACCI CON BARRA QUADRA

tenditalia
tende da sole

CELTICA

Celtica è la tenda della linea RAGUCCI su barra quadra con testate laterali dal design essenziale. Le testate portarullo in alluminio pressofuso, ed il terminale in alluminio estruso, hanno linee eleganti rendendola unica nel suo genere. Quest'ultimo incorpora una grondaia che presenta la possibilità di essere utilizzata o meno, in base a come viene installato il telo.

BULLONERIA INOX

TELO IGNIFUGO CLASSE 2

RESITENZA AL VENTO

RESITENZA ALLA PIOGGIA

PROTEZIONE RAGGI UV

GARANZIA RAGUCCI 5 ANNI

STRUTTURA IN ALLUMINIO

RAL DI SERIE

9010 | 1013 | 7035

RAL CON SUPPLEMENTO

ARGENTO TEXTURE | NERO TEXTURE | GRIGIO ANTRACITE

tenditalia
tende da sole

CELTICA

Tende a bracci su barra quadra

DIMENSIONI

DIMENSIONI MINIME REALIZZABILI

Sporgenza	Largh. minima con 2 bracci	Largh. minima con 3 bracci	Largh. minima con 4 bracci
150	190	277	371
175	215	316	423
200	240	352	472
225	265	391	521
250	290	427	572
300	352	508	682
350	395	568	761

INGOMBRI

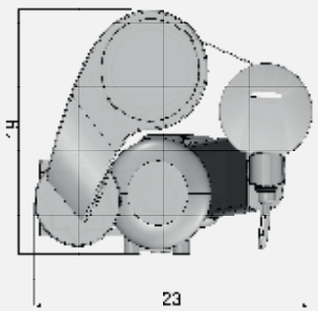

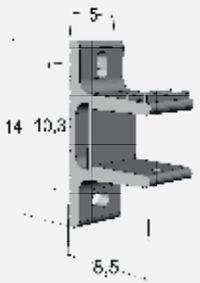

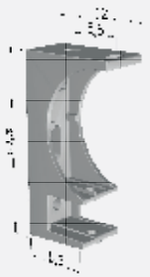

Tariffe tessuti

Tariffa 1B +5%
Tariffa 2 +9%
Tariffa 3 +12%
Tariffa 4 +20%
Tariffa 5 +25%

Inclinazione bracci

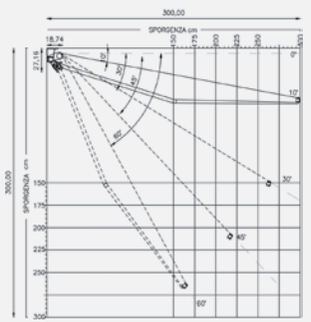

ALLESTIMENTI

Componenti di serie

- Attacco braccio in alluminio
- Bracci in alluminio con catena INOX
- Terminale in alluminio con gronda
- Testate portarullo in alluminio
- Supporto universale in alluminio estruso
- Argano rapporto 1/11
- Asta per argano da cm 180
- Barra quadra 40x40 mm zincata e verniciata
- Rullo zincato e verniciato

Assemblaggio standard

- Manovra ad argano
- Volant Onda 03
- Rifiniture Volant in tinta

Confezione tessuti

Acrilico e Poliestere
- Saldato con sistema Weldsonic™ **[di serie]**
- Cucito con filo TERKO SATIN **[a richiesta]**
- Cucitura con filo TENARA **[con supplemento]**
- "Ultraseam" saldato testa/testa **[a richiesta con supplemento]**

PVC - Microforati
- "Saldature orizzontali" **[di serie]**

Note

Per tende superiori a cm 700 si consiglia:
- argano speedy + molla
- argano 13:1 + tappo c/quadro regolabile

tenditalia
tende da sole

tenditalia
tende da sole

Tenditalia s.r.l.
81041 Vitulazio (CE) - S.P. Capua - Vitulazio Z.I.
tel +39 0823 96 91 82 - fax +39 0823 96 92 48
Info@pergoleragucci.it

DoP - DICHIARAZIONE DI PRESTAZIONE

Ai sensi dell'ALLEGATO III del Regolamento n. 305/2011 CEE del 9 marzo 2011
(condizioni armonizzate per la commercializzazione dei prodotti da costruzione e che abroga la direttiva 89/106/CEE)

1) Codice identificazione unico del tipo di prodotto:

Modello CELTICA - CELTICA CH – CELTICA CH+LED – (vedi n. Garanzia Allegata**)**

Dimensioni	Massime	Minime
Lunghezza	12,00 m	2,40 m
Sporgenza	3,50m	1,50 m

2) Tipo, lotto o numero di serie che consenta l'identificazione del prodotto da costruzione come richiesto ai sensi dell'articolo 11(4);

Tenda a bracci pieghevoli su barra quadra

3) Impiego previsto in conformità con la specifica tecnica armonizzata applicabile, come previsto dal fabbricante:

Impiego esterno in edifici ed altre costruzioni

4) Nome, denominazione commerciale registrata o marchio registrato e indirizzo del fabbricante ai sensi dell'articolo 11, paragrafo 5:

TENDITALIA s.r.l. - S.P. Capua-Vitulazio-Z.I.-81041 Vitulazio (CE)
Tel. 0823 969182/969970-Fax 0823 966997/969248 www.tenditalia.net- info@tenditalia.net

5) Indirizzo del rappresentate – non applicabile

6) Sistema o sistemi di valutazione e verifica della costanza delle prestazioni del prodotto da costruzione come definito nell'allegato V del regolamento UE n. 305/2011:

Sistema 4 del regolamento sui prodotti da costruzione 305/2011/CE

Dichiarazione della prestazione delle caratteristiche essenziali del prodotto da costruzione effettuata dal fabbricante in base alla determinazione del prodotto di tipo, a calcoli di tipo, a valori desunti da tabelle o da documentazione descrittiva del prodotto, e alla applicazione del controllo di produzione in fabbrica;

7) Non Applicabile

8) Non Applicabile

9) Prestazione dichiarata

LEGENDA TABELLA CLASSI DI RESISTENZA AL VENTO **UNI EN 13561-2015** (EN 13561:2004 + A1:2008) Tende da esterno		
1)	Classe di resistenza al vento 1	Velocità massima del vento 28 km/h
2)	Classe di resistenza al vento 2	Velocità massima del vento 38 km/h
3)	Classe di resistenza al vento 3	Velocità massima del vento 49 km/h
4)	NON CLASSIFICATA	Tenda non tecnicamente classificabile

Mod. CELTICA – Tabella classe resistenza al vento dichiarata –

S/L	2.40 m	3.00 m	3.50 m	4.00 m	4.75 m	5.00 m	6.00 m	7.00 m	8.00 m	9.00 m	10,00 m	11.00 m	12.00 m
1.50 m	**2**	**2**	**2**	**2**	**2**	**2**	1	1	1	1	1	1	1
1.75 m	**2**	**2**	**2**	**2**	**2**	**2**	1	1	1	1	1	1	1
2.00 m	**2**	**2**	**2**	**2**	**2**	**2**	1	1	1	1	1	1	1
2.25 m	**2**	**2**	**2**	**2**	**2**	**2**	1	1	1	1	1	1	1
2.50 m	NC	**2**	**2**	**2**	**2**	**2**	1	1	1	1	1	1	1
3.00 m	NC	NC	1	1	1	1	1	1	1	1	1	1	1
3.50 m	NC	NC	NC	1	1	1	1	1	1	1	1	1	1

FAC-SIMILE

tenditalia
tende da sole

Tenditalia s.r.l.
81041 Vitulazio (CE) - S.P. Capua - Vitulazio Z.I.
tel +39 0823 96 91 82 - fax +39 0823 96 92 48
Info@pergoleragucci.it

DoP - DICHIARAZIONE DI PRESTAZIONE

Ai sensi dell'ALLEGATO III del Regolamento n. 305/2011 CEE del 9 marzo 2011
(condizioni armonizzate per la commercializzazione dei prodotti da costruzione e che abroga la direttiva 89/106/C

Caratteristiche essenziali	Specifica tecnica armonizzata
Resistenza ai carichi del vento (Classe NC – 1 – 2 - 3)	UNI EN 13561-2015 (en 13561:2004 + A1:2008) Tende da esterno
Vedi Tabella Classe riportata per misura	**Vedi etichetta riportata sul prodotto**

Caratteristiche essenziali : **Trasmittanza totale energia – Vaolore Gtot – Classe solar trasmittance**
ORDINE N. XXX DATA XXX LARGH XXX ALT/SPORG XXX TELO CON TESSUTO TEMPOTEST XXXX GTOT XXX CLASSE SOLAR TRASMITTANCE XXX FAC – SIMILE / I DATI INDICATI CON LA XXX SONO RELATIVI AL TESSUTO UTILIZZATO

Per tende motorizzate si rimanda alla dichiarazione del costruttore allegata alla presente.

La prestazione del prodotto citato ai punti 1 e 2 della presente dichiarazione, è conforme alla prestazione dichiarata al punto 9 – (come da Tabella / etichetta)

Si rilascia la presente dichiarazione di prestazione sotto la responsabilità esclusiva del fabbricante Tenditalia srl – Vitulazio (CE) come riportato al punto 4 –

Tenditalia srl
L' Amministratore unico

Vitulazio 05/01/2016

FAC-SIMILE